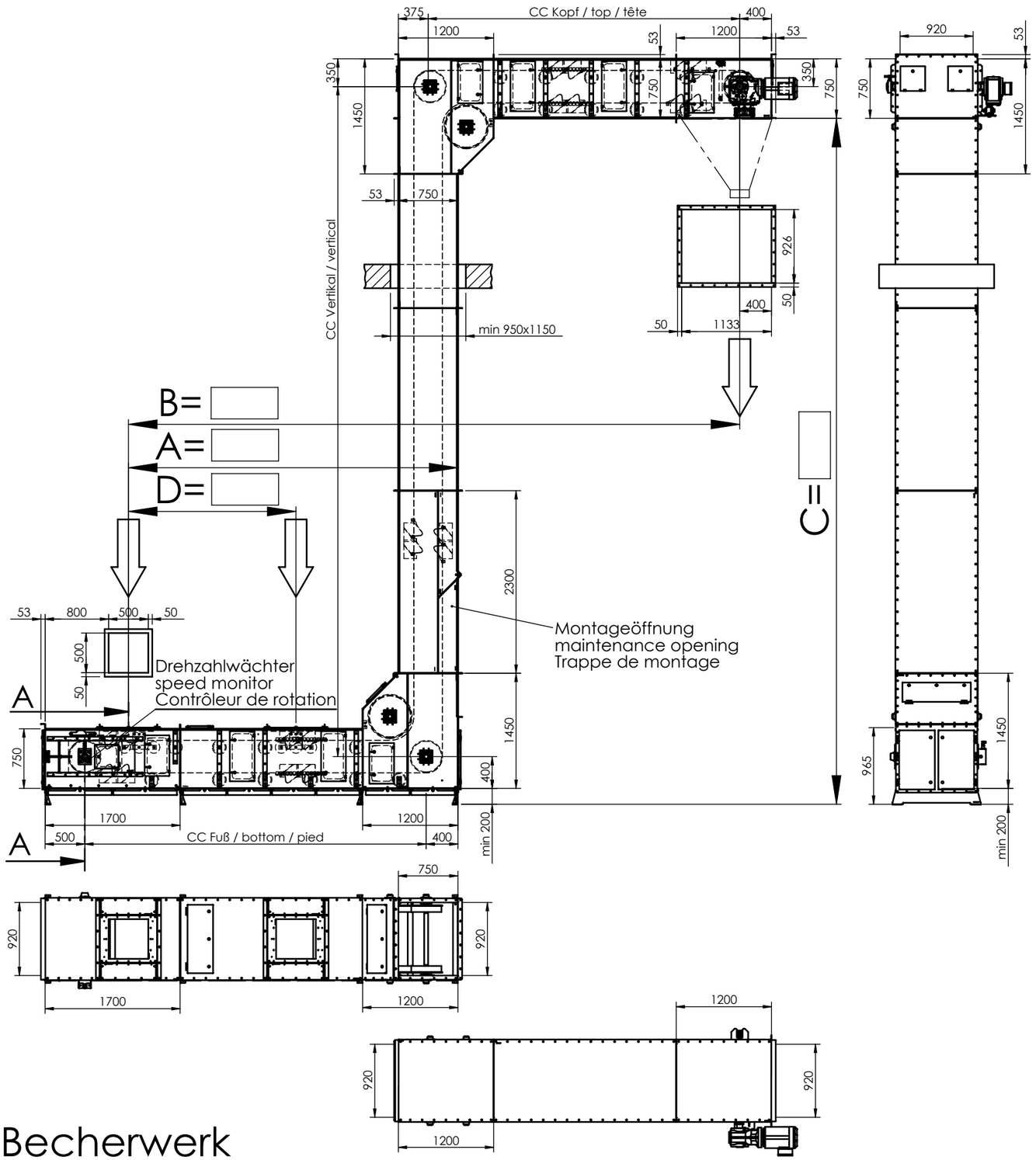

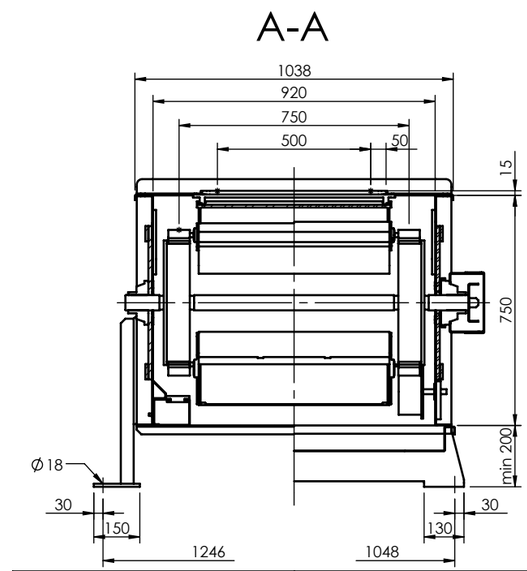

gleitend	mit Tragrollen
sliding support	rolling support
supportage glissant	supportage par galets
Becherrücklauf / return of buckets / retour du godets	

CC Fuß / bottom / pied	min 2000
CC Kopf / top / tête	min 1600
CC vertikal / vertical	min 2150
Gewicht / weight / poids	ca. / env. 1800kg
Gewicht / weight / poids	
vertikal / vertical	ca. / env. 180kg/m
horizontal	ca. / env. 210kg/m

- mehrere Aufgabestellen möglich
- Aufgabelängen variabel

- additional feed openings are available
- length of feed slot variable

- plusieurs entrées produit possible
- longueur bride d'entrée sur demande

Volumen / volume (0° / 80%)	
8,8 l	p. Becher / p. bucket / p. godet
40,93 l	p. Meter / p. metre / p. mètre

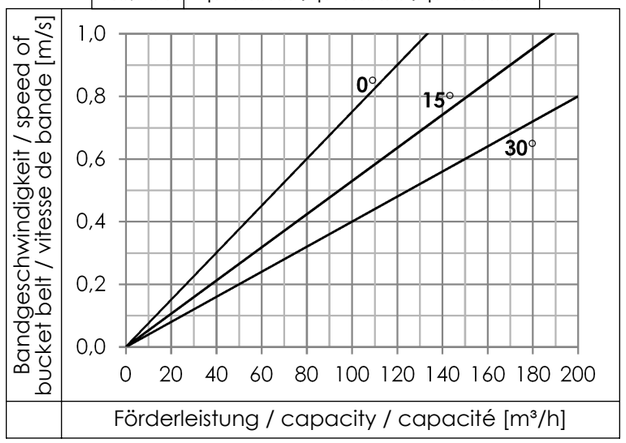

Förderleistung Füllungsgrad 80%	
0°	freifließendes Produkt
15°	pulverförmiges Produkt
30°	körniges Produkt
Conveying capacities Filling level 80%	
0°	free flowing product
15°	powdered product
30°	granular product
Capacités de transport Taux de remplissage 80%	
0°	produit s'écoulant librement
15°	produit pulvérulent
30°	produit granuleux

Becherwerk
Bucket elevator
Élévateur à godets

Maßänderungen vorbehalten
Sonderabmessungen auf Anfrage

The right to alterations in dimensions is reserved
Special dimensions on request

Sous réserve de modification des côtes
Dimensions spéciales sur demande

Rev.	Änderung/ Change	Datum/ Date

	Datum/ Date	Name/ Name
3D Bearb./ Changed	28.04.14	Wo
3D Geprüft/ Reviewed	11.08.15	Wo
2D Bearb./ Changed	28.04.14	Wo
2D Geprüft/ Reviewed	11.08.15	Wo

NERAK FÖRDERTECHNIK

Ursprung/ Origin

Material | t= | Gewicht/ Weight

Maße/ Dimensions | Maßstab/ Scale

Benennung / Description

Maßblatt
dimension sheet
WB640 Z A411 U411

Zchngs.-Nr/ Drawing-No: 20-1007-00 | Zng.-Index | Blatt/ Sheet 1 | Blätter/ Sheets 1

Ersatz für/ Substitute for | Ersetzt durch/ Replaced by | Freigegeben

Schriftfeld-Ver. 4.0